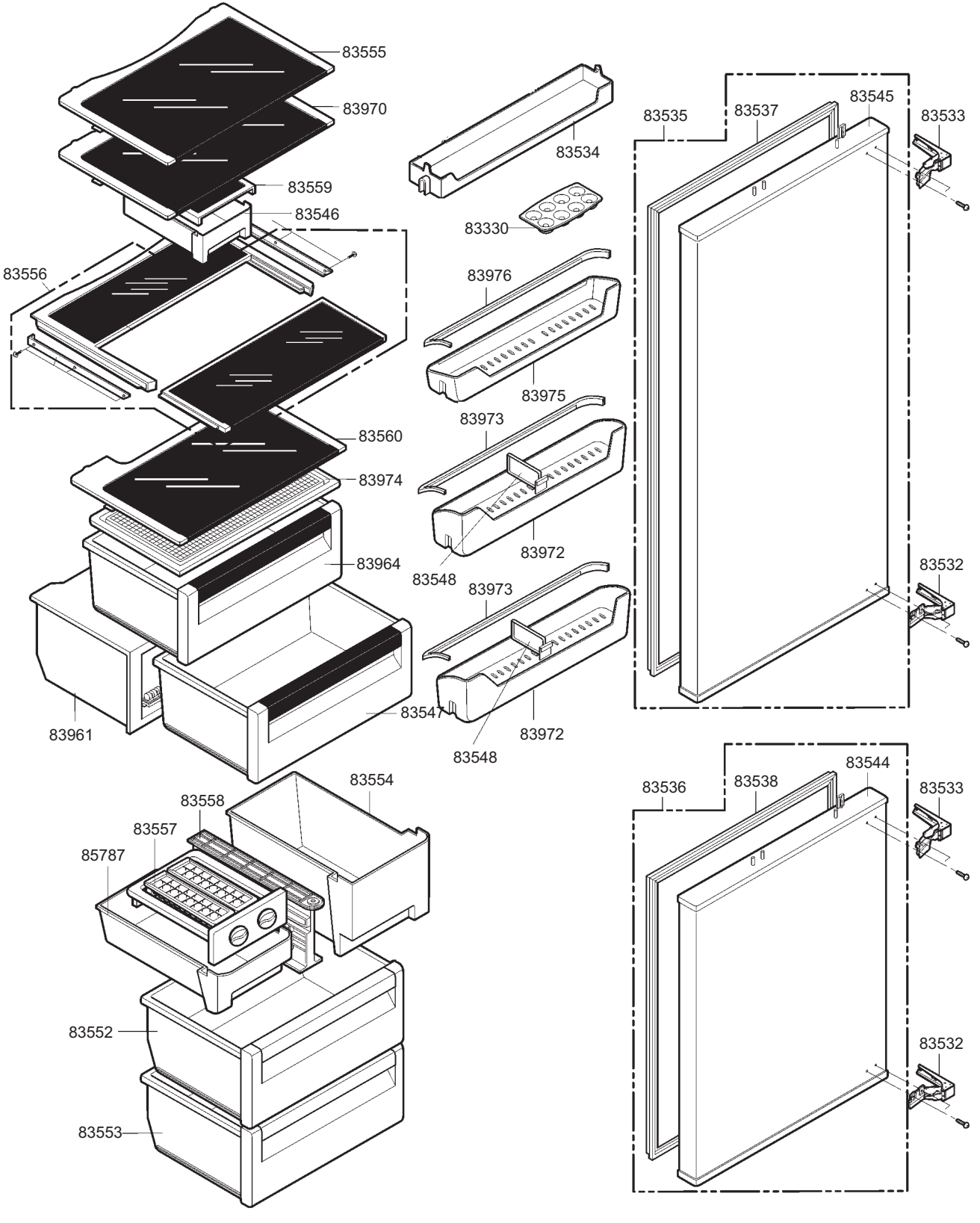
83555
83970
83559
83546
83556
83560
83974
83964
83961
83547
83554
83558
83557
85787
83552
83553
83534
83330
83976
83975
83973
83972
83548
83973
83972
83548
83535
83537
83545
83533
83532
83536
83538
83544
83533
83532

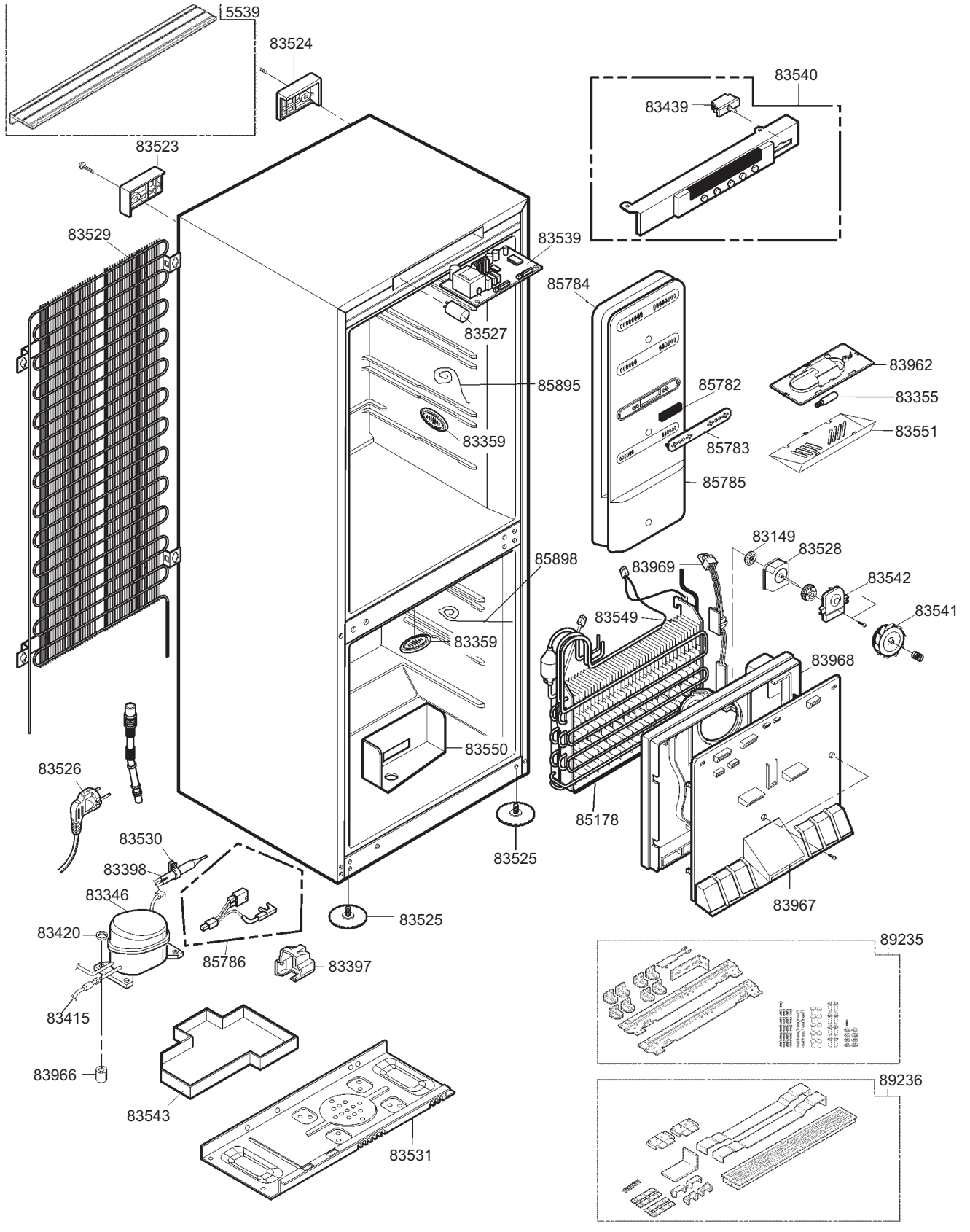
5539
83524
83540
83439
83523
83529
83539
85784
83527
85895
83962
85782
83355
83359
83551
85783
85785
83149
83528
85898
83969
83542
83549
83541
83359
83968
83550
83526
85178
83530
83525
83398
83346
83525
83967
83420
85786
83397
89235
83415
83966
83543
89236
83531